100%-ная точность повтора и многофункциональность

ACCURA

ПРОИЗВОДИТЕЛЬНОСТЬ И ТОЧНОСТЬ

HOLZ-HER

Высокие технологии для идеальных кромок

Станок разработан для удовлетворения наивысших требований к качеству и гибкости. Агрегаты серии ACCURA предназначены для комплексной обработки современных кромочных и плиточных материалов. Вам нужно только выбрать программу, и станки сразу готовы к производству. Для переоснащения не требуется открывать кожух станка. Серия ACCURA от HOLZ-HER задает высокие стандарты, являясь эталоном безупречного кромкооблицовывания.

- Многолетняя наивысшая точность и эксплуатационная надежность — качества, обеспечиваемые сварной стабильной станиной.

Все станки возможны с опциональным оснащением.

- Удобство использования, благодаря вращающемуся и опускаемому пульту управления с 18,5-дюймовым сенсорным экраном. Емкая программная память с полной регистрацией всех данных работы, а также текстовыми сервисными сообщениями.
- Автоматическое управление агрегатами нажатием кнопки с помощью сервоосей.

ECOMODE

Интеллигентное управление энергопотреблением кромкооблицовочных станков HOLZ-HER.

SYNCHRO

Для коротких расстояний между заготовками и оптимизированных свесов кромки.

HOLZ-HER обеспечивает идеальные «нулевые швы»

Благодаря системе **Glu Jet** от HOLZ-HER возможно с легкостью и не имеющей себе равных гибкостью получить тончайшие швы, которые могут сравниться с характеристиками промышленного кромкооблицовывания, применяемого в лазерной технологии.
HOLZ-HER ручается за надежность, качество и опыт, предоставляя 3-летнюю гарантию на запатентованную сопловую систему **Glu Jet**.

Glu Jet — влагостойкий «нулевой шов», для тонкой кромки

Промышленная технология для ремесленного производства: с помощью системы **Glu Jet** от HOLZ-HER можно серийно наносить полиуретановый клей так же просто, как и клей на основе сополимера этиленвинилацетата. Весомые аргументы для Вас и Ваших клиентов:

- Отсутствие дополнительных клеевых ванн.
- Отсутствие дорогостоящих баков с азотом.
- Невероятно длительная прочность клеевых соединений.
- Качественные преимущества для всех видов мебели благодаря термо- и влагостойкости.

Время разогрева
3 минуты

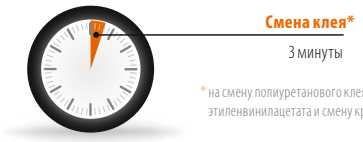

Смена клея*
3 минуты

* на смену полиуретанового клея, клея на основе сополимера этиленвинилацетата и смену краски

Очистка
3 минуты

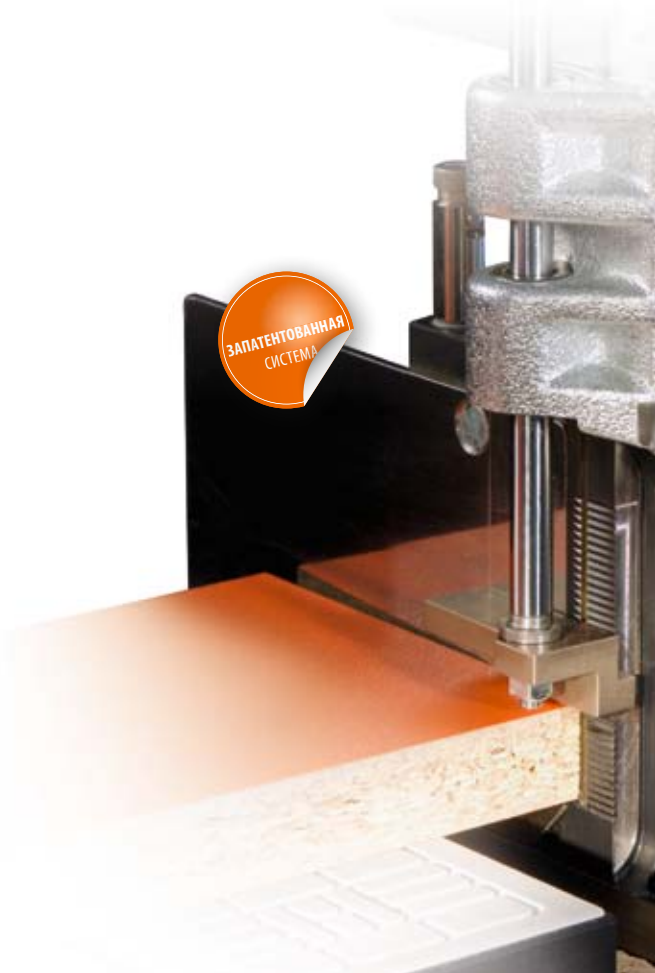

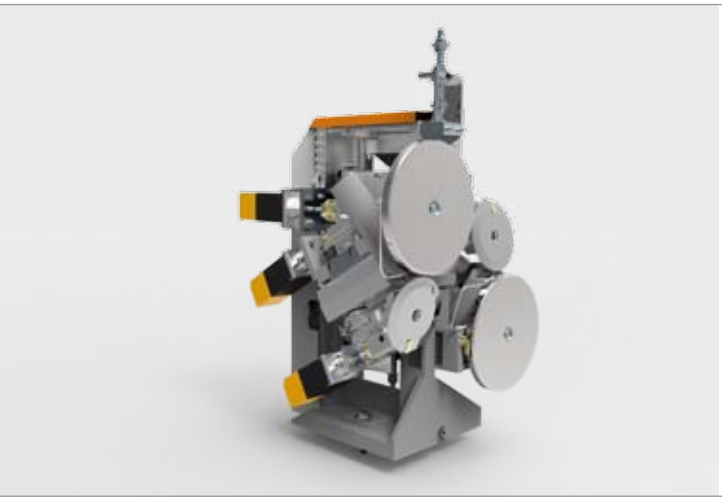

ФРЕЗЕРНЫЙ АГРЕГАТ

Тяжелый стационарный агрегат с амортизирующей опорой и копирующими роликами большого размера обеспечивает идеальные результаты, даже при высокой скорости подачи. Стопроцентная точность повтора с помощью одного нажатия кнопки, обеспечиваемая беззазорным механизмом и 6-тью высокоточными сервоосями.

Горизонтальная обработка при помощи копирующих роликов, находящихся под углом, покрытых химическим никелем и специально разработанных для обработки новейших глянцевых кромок.

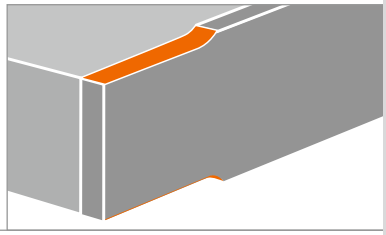

АГРЕГАТ ПРОФИЛЬНОГО ФРЕЗЕРОВАНИЯ

Регулировка агрегата по линейным направляющим с централизованной подачей смазки. Удаление стружки из зон копирования соплами, работающими последовательно и расположенными перед копирующими роликами. Агрегат оснащен программой производства полок для оптимальной обработки полок с закругленными углами.

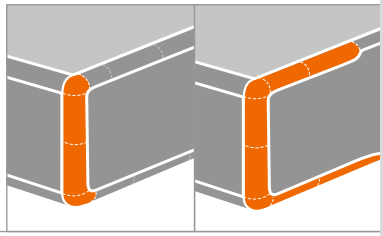

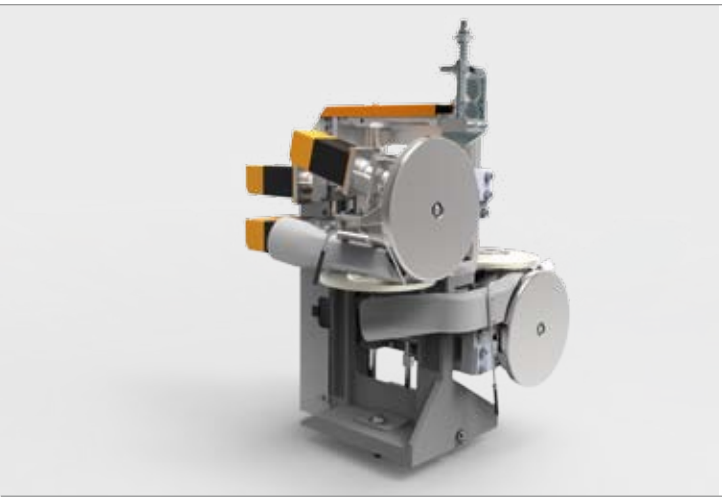

ЦИКЛЕВАЛЬНЫЙ АГРЕГАТ

Стопроцентная точность повтора одним нажатием кнопки, обеспечиваемая беззазорным механизмом и 6-тью высокоточными сервоосями. Оснащен глянцевым пакетом для точной настройки глубины инструмента при использовании глянцевых кромок с защитными пленками и покрытыми химическим никелем копирующими роликами.

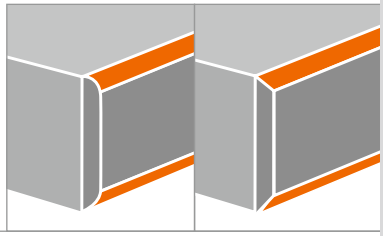

Агрегаты для стопроцентной точности повтора!

Многофункциональный пакет (опционально)

Многофункциональный пакет для фрезерования, обкатки углов и радиусной циклевки обеспечит идеальные визуальные характеристики при всех известных видах обработки кромки (например: при фрезеровании по пласти, различные радиусы и фаска). Автоматическое переключение с помощью сервоосей и технология мульти-инструмента, вместе с беззазорным механизмом, обеспечивают наивысшую точность.

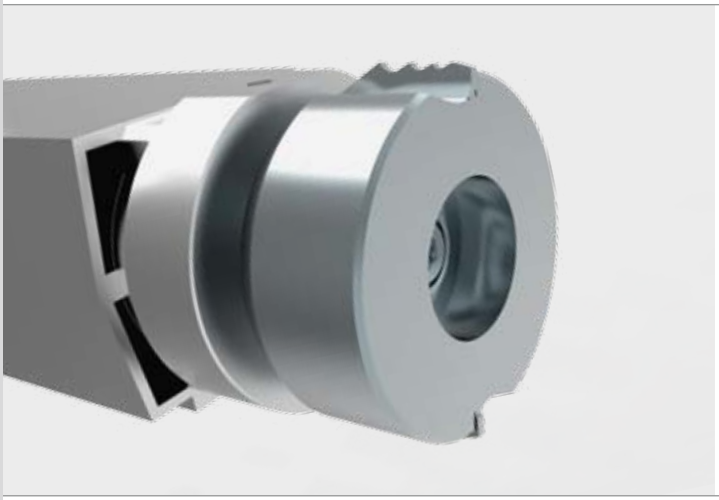

Многоступенчатый фрезерный агрегат

С 6 сервоосями и комбинированным алмазным инструментом.

- Радиус 1,3
- Радиус 2 (в двойном исполнении)
- Фрезерование по пласти до 8 мм
- Фаска 45°

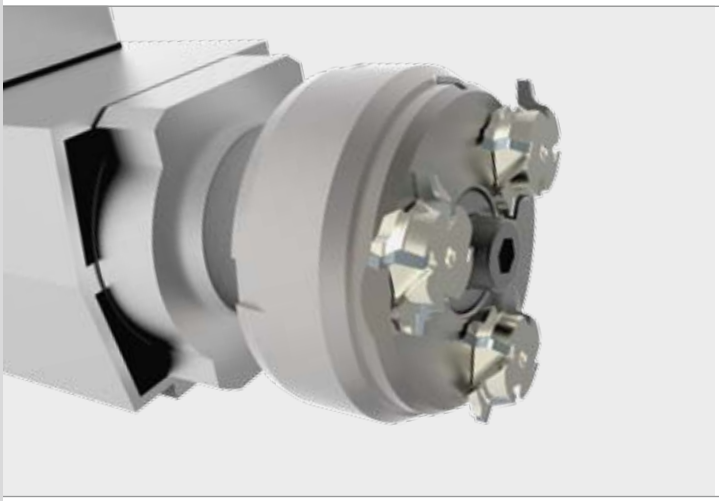

Фрезерный агрегат с револьверной головкой инструмента – quattro Form

С 6 сервоосями и револьверной головкой алмазного инструмента с алмазным покрытием.

- Радиус 1,3
- Радиус 2
- Фаска 45°

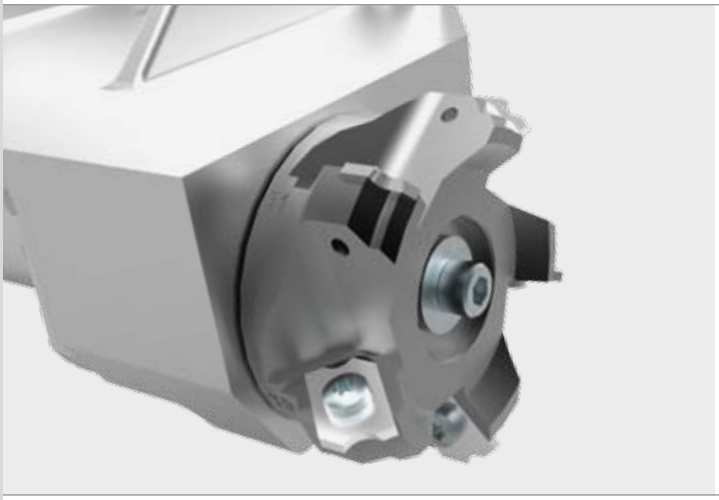

Циклевальный агрегат с револьверной головкой инструмента

С 8 сервоосями и стандартными циклями на автоматической 5-позиционной револьверной головке инструмента.

- Радиус 1
- Радиус 1,3
- Радиус 2 (в двойном исполнении)
- Фаска 45°

	ACCURA 1554 automatic	**ACCURA 1556** premium	**ACCURA 1556** grooving	**ACCURA 1556** flex	**ACCURA 1558** performance
Габариты станков					
Общая длина (мм)	6400	7000	7000	7000	8200
Вес (кг)	2750	3000	3000	3000	3500
Скорость подачи					
Скорость подачи (м/мин)	10 – 20 (25)	10 – 20 (25)	10 – 20 (25)	10 – 20 (25)	10 – 25
Рабочие размеры					
Минимальная длина заготовки (мм)	140	140	140	140	140
Минимальная ширина заготовки (мм)	60	60	60	60	60
Минимальная высота заготовки (мм)	6 – 60	6 – 60	6 – 60	6 – 60	6 – 60
Ширина кромки (мм)	0,4 – 8(15)	0,4 –15	0,4 – 8 (15)	0,4 – 8 (15)	0,4 – 15 (20)

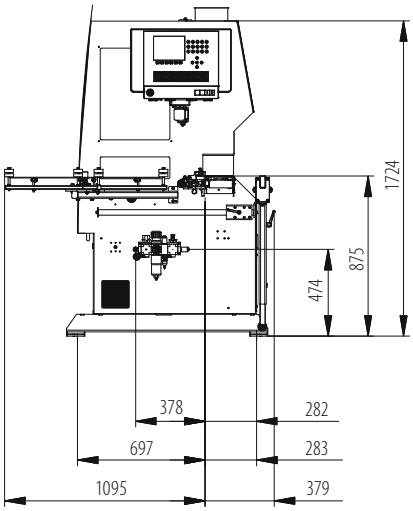

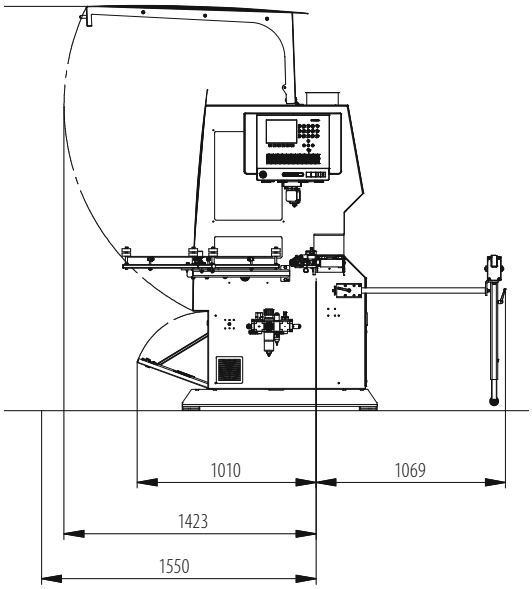

ВЫСОКОКАЧЕСТВЕННЫЕ ДЕТАЛИ

- Адаптивное управление давлением и количеством клея для интеллигентной автоматизации.

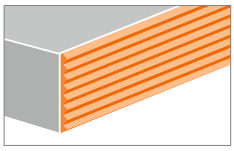

Автоматическое управление количеством клея

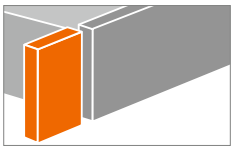

Адаптивный торцовочный резец

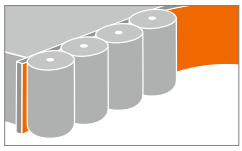

Адаптивный прижимной блок

- Резервуар для отходов **Glu Jet** обеспечивает чистый и комфортный процесс очистки остатков клея (рис. 1).

- Роликовый конвейер в областях подачи и выхода (рис. 2) — легко повреждаемые поверхности защищены от царапин.

Информационные и видео-материалы в интернете на www.holzher.com

Обзор серии ACCURA

Модель	ACCURA 1554 automatic	ACCURA 1556 premium	ACCURA 1556 grooving	ACCURA 1556 flex	ACCURA 1558 performance	Варианты
Управление	18,5 дюймовый сенсорный экран	18,5 дюймовый сенсорный экран	18,5 дюймовый сенсорный экран	18,5 дюймовый сенсорный экран	18,5 дюймовый сенсорный экран	
Балка	Роликовая балка	Роликовая балка	Роликовая балка	Роликовая балка	Ременная балка	
Магазин	SYNCHRO	SYNCHRO	SYNCHRO	SYNCHRO	SYNCHRO	6-позиционный магазин
Фугование	60 мм*	60 мм*	60 мм*	60 мм*	60 мм MOT 2, ø 100 мм	*60 мм MOT 2, ø 100 мм
Нанесение клея	Glu Jet automatic	Glu Jet automatic	Glu Jet automatic	Glu Jet automatic	Glu Jet automatic	Glu Jet XL Устройство для нанесения ПУ-клея (патроны 2 кг)
Нанесение клея						Glu Jet Двойная станция нанесения клея
Прижимной блок	Моторизирован, 4 ролика	Моторизирован, 4 ролика	Моторизирован, 4 ролика	Моторизирован, 4 ролика	Моторизирован, 4 ролика	
Торцовка	Двухмоторный	Двухмоторный	Двухмоторный	Двухмоторный	Двухмоторный	
Фрезеровка 1	x	Прямое 15 мм	x	x	Прямое 15 мм	+ варианты MOT (20 мм)
Фрезеровка 2	Радиус 2 мм	Радиус 2 мм	Радиус 2 мм	Радиус 2 мм	Радиус 2 мм	Многофункциональный пакет для обкатки, копирования углов и радиусной циклевки
Обкатка углов	60 мм	60 мм	60 мм	60 мм	60 мм	
Радиусная цикля	MOT	MOT	MOT	MOT	MOT	
Плоская цикля	С регулированием подачи	С регулированием подачи	С регулированием подачи	С регулированием подачи	С регулированием подачи	
Полировальный агрегат	С регулированием подачи	С регулированием подачи	С регулированием подачи	С регулированием подачи	С регулированием подачи	осциллирование
Основное полирование	x	x	x	С регулированием подачи	С регулированием подачи	MOT 2
Пазование	x	x	MOT 2	x	*	*MOT 2

Опция | Стандарт | x Не предусмотрено | Свободное место для агрегатов

В проспекте приводятся примерные технические характеристики. Мы оставляем за собой право на изменения в конструкции и комплектации станков в связи с постоянным процессом совершенствования станков HOLZ-HER. Часть изображенных в проспекте станков оснащена опциями, не входящими в объем базовой серийной комплектации. В целях наглядности некоторые станки отображены без предусмотренного мерами безопасности защитного кожуха.

RUS – HOLZ-HER 3327 25 – Printed in Germany/Imprimé en Allemagne
Сдано в печать: 04.06.2014 г. – Первое издание: 04.06.2014 г.

Ваш авторизованный дилер комании HOLZHER

HOLZ-HER GmbH
Plochinger Straße 65
72622 Nürtingen
Germany

T +49 (0) 70 22 702-0
kontakt@holzher.com
www.holzher.com

HOLZHER
A member of the WEINIG Group